IMPORTANT ご注意 / 重要

- Do not excessively bend the arms and legs or bend them outward; otherwise, the figure will be damaged.
  腕や膝を可動する際は、過度に力を加えたり、可動域と反対方向へ曲げようとしたりしないでください。無理に行うと破損する恐れがあります。
  不要过度移动或扭曲人偶的双手和双腿，否则人偶会损坏。
- Do not place the figure in areas with high temperature and humidity; otherwise, it will be damaged.
  製品は、直射日光の当たる場所、温度差の大きい場所、高温多湿の場所などに置かないでください。変色や変形の原因となる恐れがあります。
  不要把人偶摆放在高温或湿度高的环境，以免会令人偶损坏。
- Be careful when handling the figure; otherwise, the costume and the small accessories may be damaged.
  画像の衣装や付属品は、過度に力を加えたり誤った使い方をすると、変形や破損につながる恐れがありますので、ご注意ください。
  请小心把玩人偶，以免损坏服装及细小部件。

© 2022 Hot Toys Limited. All Rights Reserved.
www.hottoys.com.hk www.hottoys.jp

Please keep this instruction sheet for future reference, since it contains important information.
取扱説明書は、ご使用時にいつでもお読みいただけるよう大切に保管してください。
说明书含有重要信息，请保留，以便将来查阅。

MARVEL © MARVEL CPR

A. INTERCHANGEABLE EYE PIECES 差し替え用眼部パーツについて / 可替换眼部配件

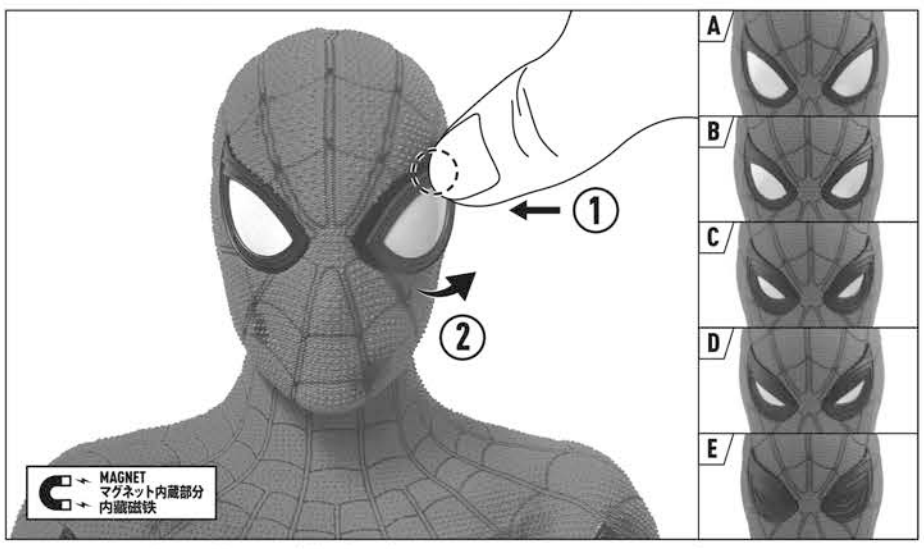

Eye pieces are interchangeable. Be carefully when taking out eye pieces. Do not use excessive force.
画像の眼部パーツが付属します。パーツを差し替える際は、過度な力を加えないようご注意ください。
图示不同神态的眼睛可替换，替换请小心以免损坏眼睛。

B. INTERCHANGEABLE HEAD & MASK 差し替え用ヘッドについて / 可替换头部及面罩

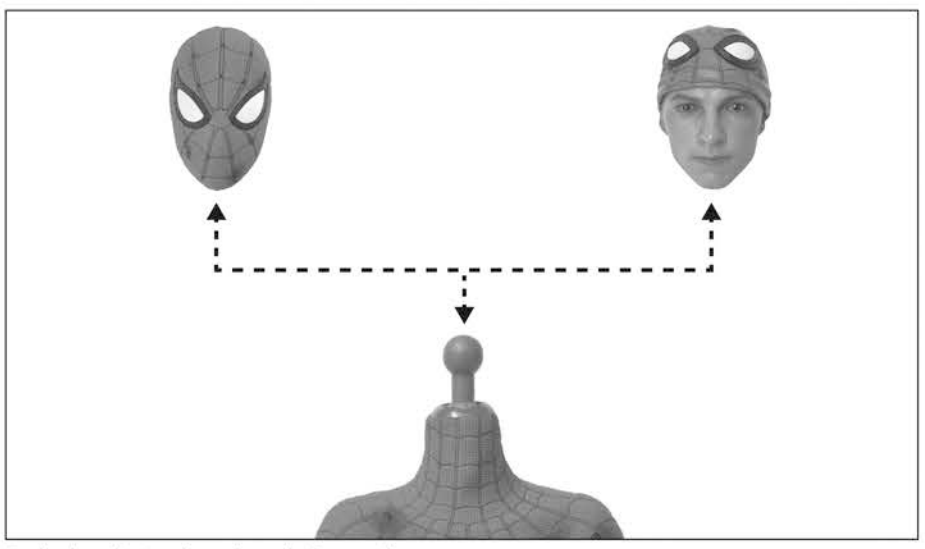

Two heads can be interchanged onto the figure as shown.
画像の2種類のヘッドパーツが付属します。
图示的两款头部均可安装于人偶上。

C. WIELDING ACCESSORIES 付属品（アクセサリー）について / 使用配件

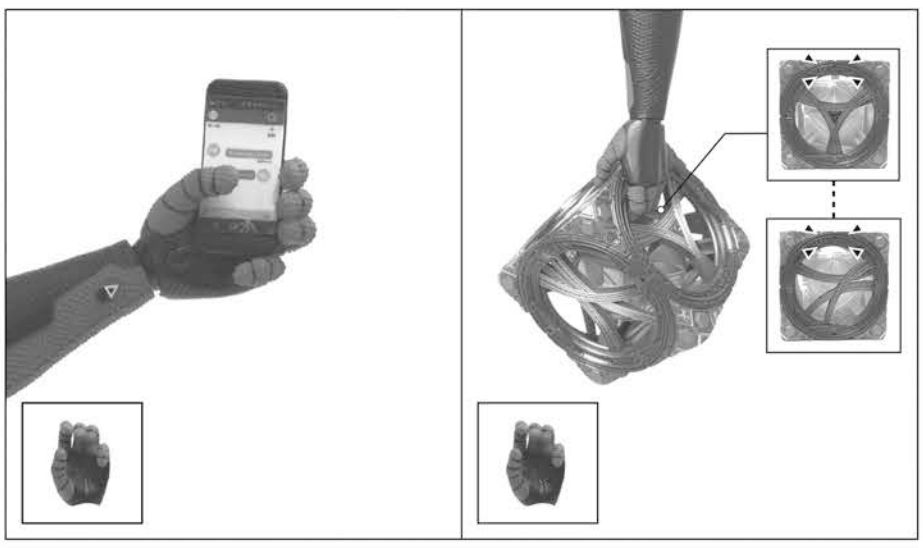

Use the indicated hands to hold the accessories respectively.
画像のハンドパーツを使用し、各付属品（アクセサリー）を持たせてください。
利用图示的手掌来握住配件。

D. EQUIPPING STRIP OF COBWEB スパイダーウェブとエフェクトパーツについて / 配戴蜘蛛絲

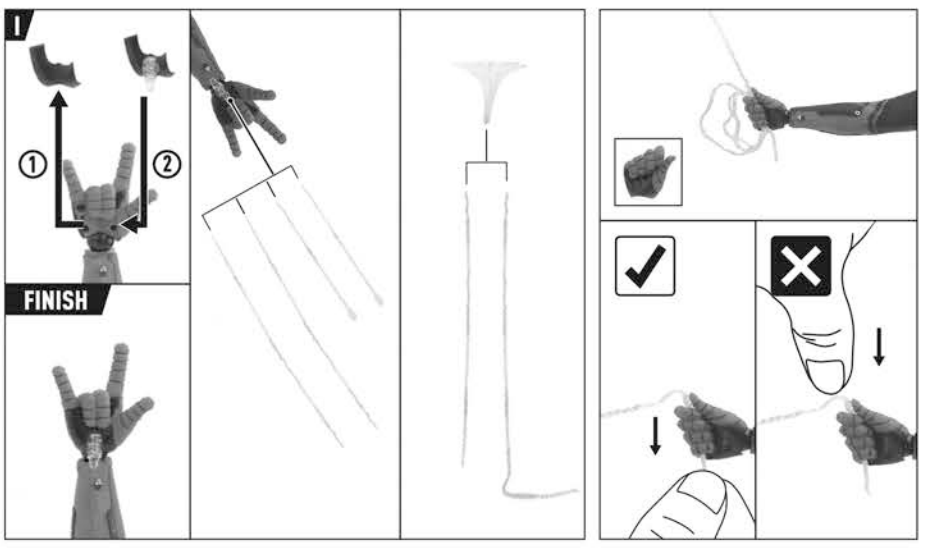

Attach the web-shooters to the hand in the sequence shown. Web strings in different lengths are attachable to the web-shooter. The spider web effect accessory can only only work with the long narrow cobweb as indicated.
画像を参考に、ウェブ・シューターを取り付けてください。画像のスパイダーウェブは、ウェブ・シューターに取り付けることができます。また、エフェクトパーツは、画像の長いスパイダーウェブに取り付けることができます。
按图示的顺序把蜘蛛丝发射器安装在手掌上。图中的蜘蛛丝可装配在发射器上。蜘蛛网型特效配件只可装配最长的蜘蛛丝。

E. ASSEMBLING THE FIGURE BASE ジオラマ台座について / 组装地台

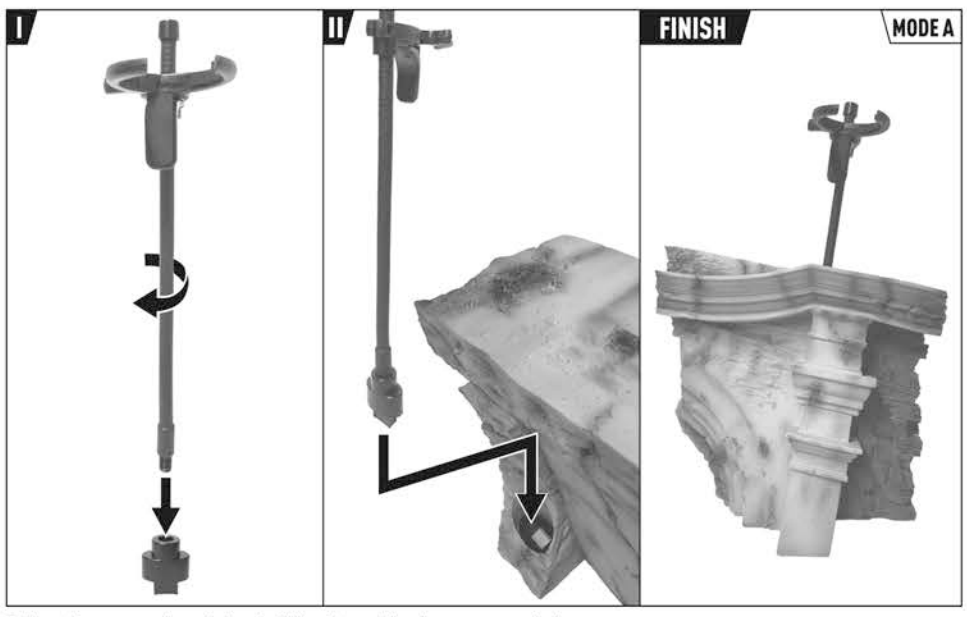

Follow the steps and attach the flexible pole and the shown part to the base.
画像の順番に沿って、支柱とクリップを台座へ取り付けてください。
按图示步骤把支架及图示部件安装在地台上。

F. F. ASSEMBLING FIGURE BASE WITH EXTENDED 支柱について / 组装地台及延长支架

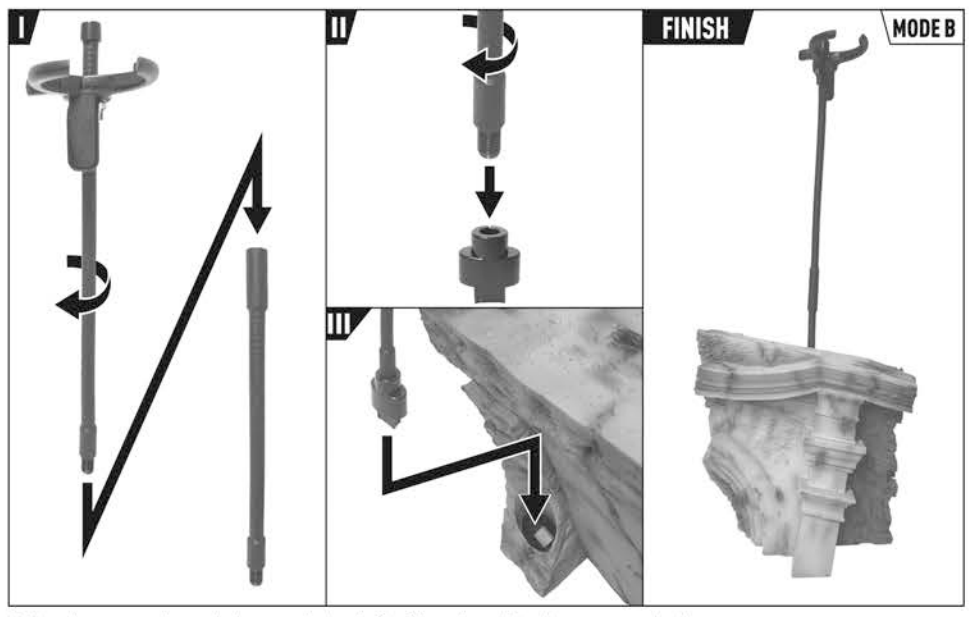

Follow the steps and attach the extended pole, flexible pole and the shown part to the base.
画像の延長パーツを使用することで、支柱を延長させることができます。画像を参考に、クリップを取り付けた支柱と延長パーツを接続し、ジオラマ台座へ取り付けてください。
按图示步骤把支架延伸部分，支架及图示部件安装在地台上。

IMPORTANT ご注意 I / 重要 I

Avoid setting the figure in same pose for long periods of time; otherwise, the costume can be damaged.
スーツの傷みや破損を避けるため、同じポーズのまま長期間ディスプレーしないでください。
避免长时间让人偶维持相同姿势，否则可能会损坏服装。

Proceed with caution to the edge of costume when interchanging hands.
ハンドパーツの差し替え時はスーツの袖口に注意しながら行なってください。
替换手掌时请小心服装边沿位置。

IMPORTANT ご注意 II / 重要 II

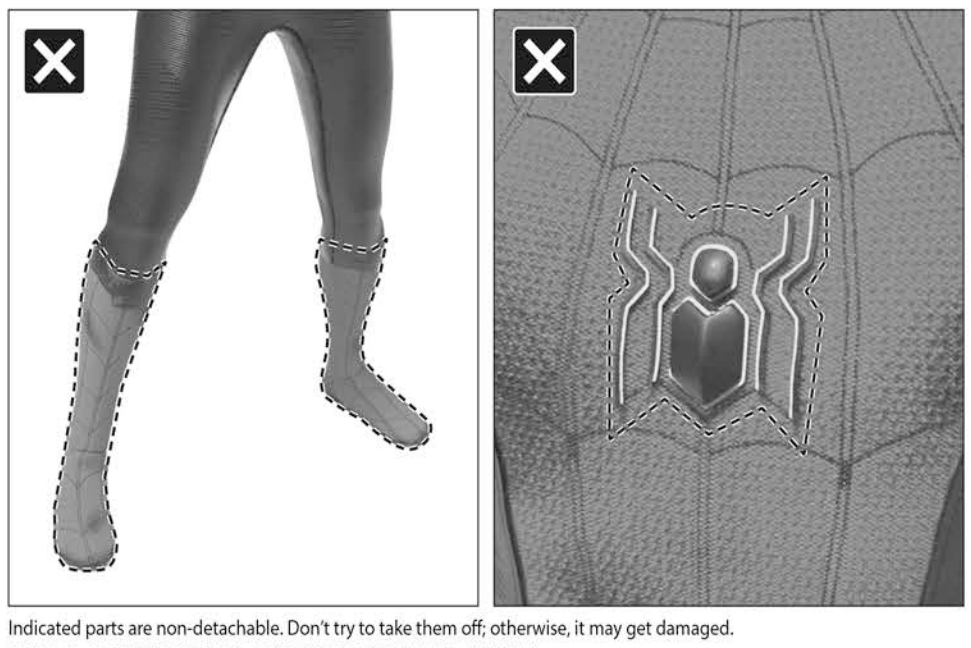

Indicated parts are non-detachable. Don't try to take them off; otherwise, it may get damaged.
画像のパーツの着脱はできません。無理に行なうと破損する恐れがあります。
图示的部件均不能脱下。请不要强行拆下以免人偶损坏。